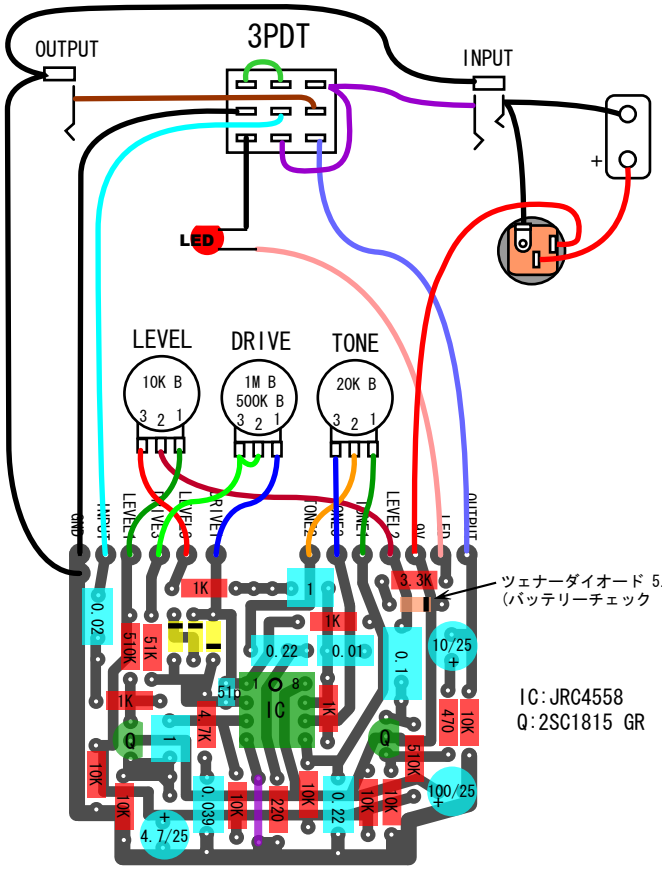

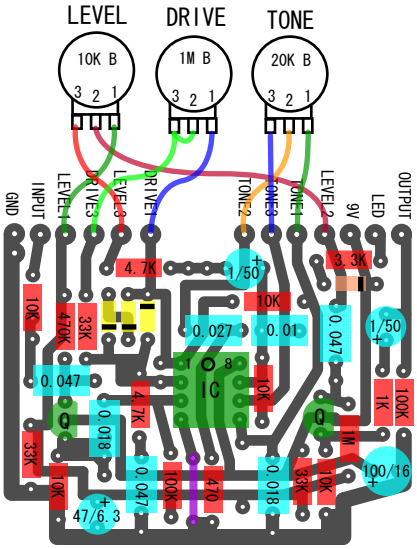

SD-1

IC:JRC4558
Q:2SC732 GR

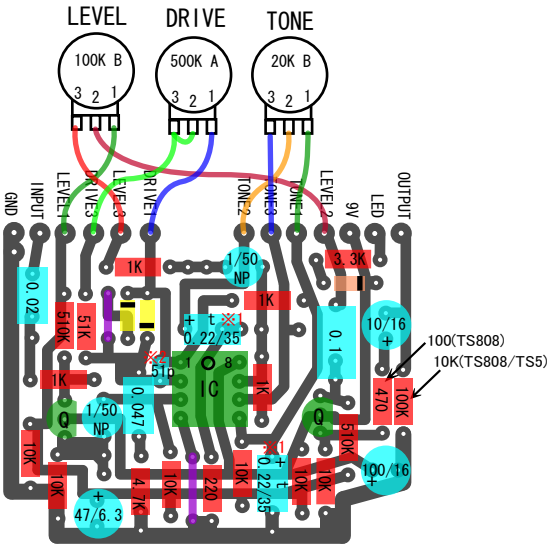

TS9/TS808/TS5

IC:JRC4558
Q:2SC1815 BL
※1 タンタルコンデンサ
※2 セラミックコンデンサ