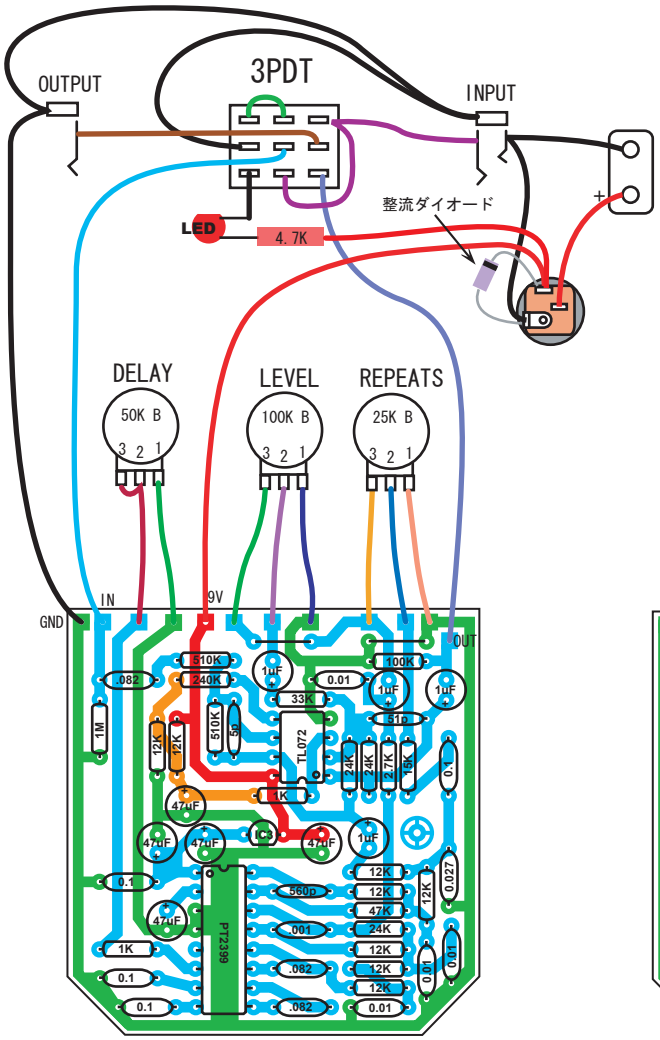

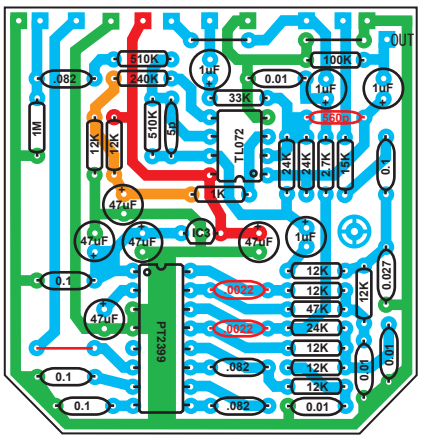

Rebote Delay 2.25?

赤のパーツが変更箇所です