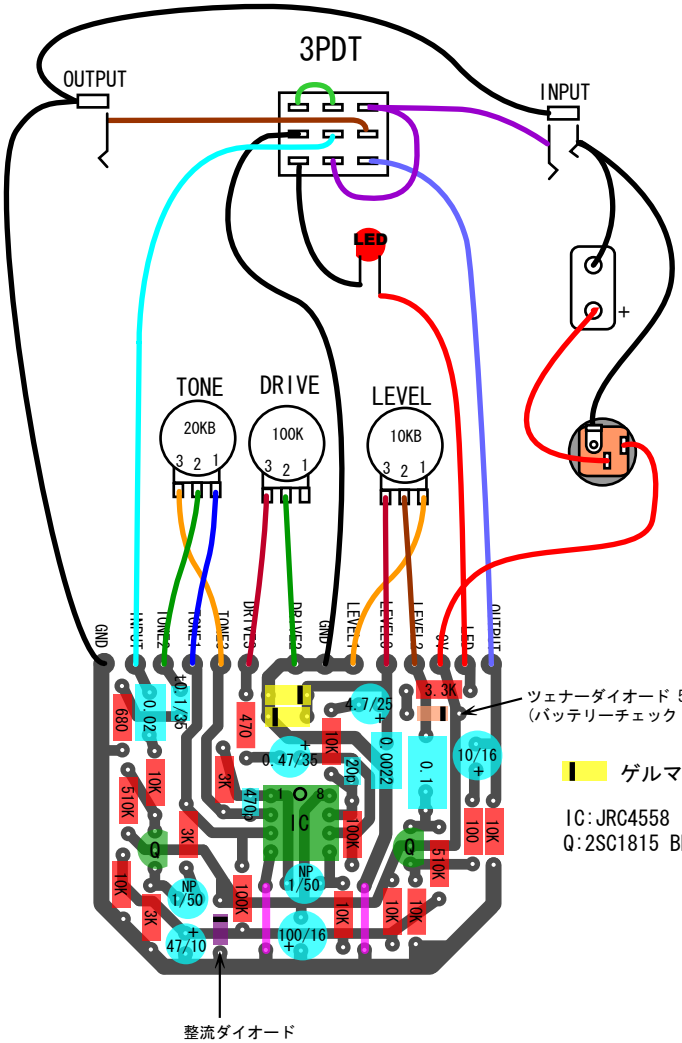
3PDT
OUTPUT
INPUT
LED
TONE
DRIVE
LEVEL
20KB
100K
10KB
3 2 1
GND
INPUT
TONE2
TONE1
TONE3
DRIVE2
DRIVE1
GND
LEVEL1
LEVEL3
LEVEL2
9V
LED
OUTPUT
680
0.022
10/35
470
4.7/25
3.3K
10K
0.47/35
0.0022
20p
0.1
10/16
510K
3K
470p
IC
100K
100
10K
Q
NP
1/50
NP
(1/50)
47/10
100/16
ツェナーダイオード 5.1V
（バッテリーチェック　電池が5.1V以下になるとLEDが消えます）
ゲルマニュウム・ダイオード
IC:JRC4558
Q:2SC1815 BL
整流ダイオード