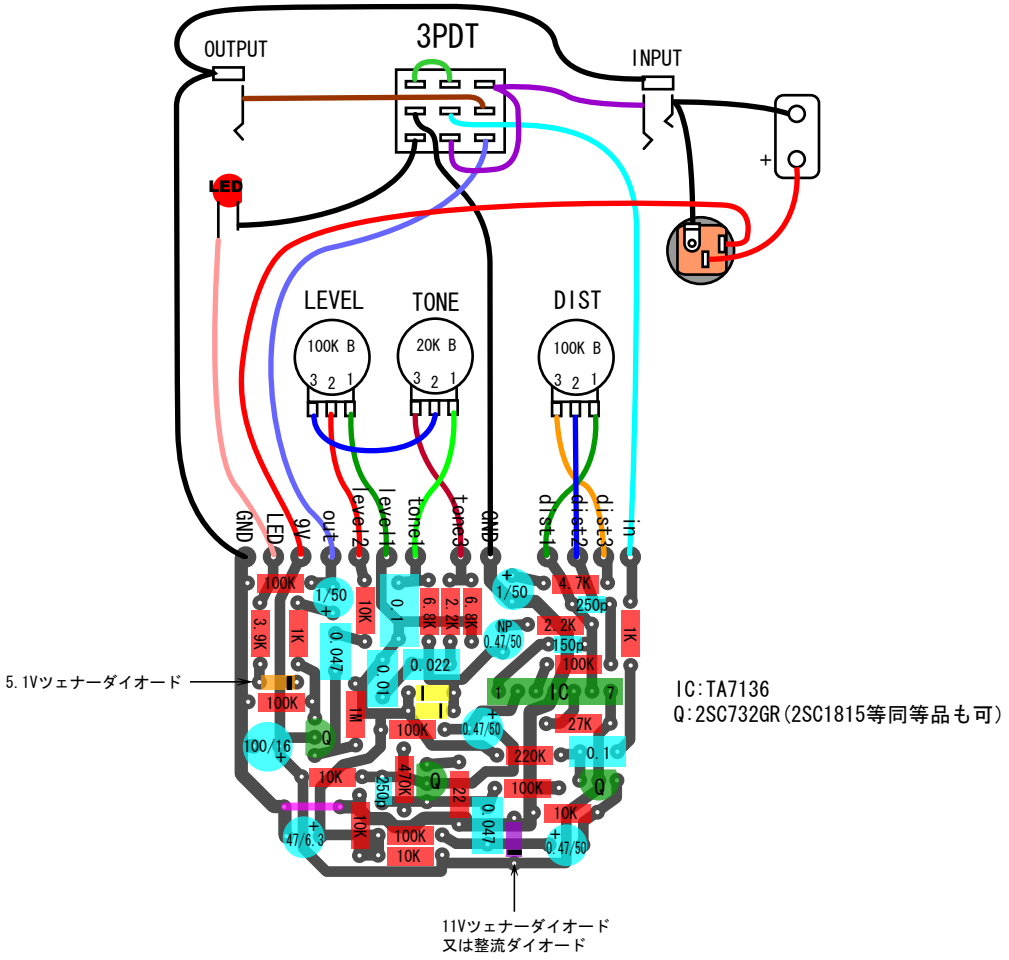
OUTPUT
3PDT
INPUT
LED
LEVEL
TONE
DIST
100K B
20K B
100K B
GND
LED
9V
out
level2
level1
tone1
tone3
GND
dist1
dist2
dist3
in
5.1Vツェナーダイオード
IC:TA7136
Q:2SC732GR(2SC1815等同等品も可)
11Vツェナーダイオード
又は整流ダイオード